Divisiones en vidrio para protección en el marco del COVID-19

En Vidrio Andino
CONSTRUIMOS futuro

Vidrio Andino

Vidrio Andino

En Vidrio Andino CONSTRUIMOS *futuro*

DIVISIONES EN VIDRIO PARA PROTECCIÓN EN EL MARCO DEL COVID-19

Estas soluciones de división en vidrio templado han sido diseñadas para previene la transmisión del virus por las gotas de saliva que se generan al hablar, toser, etc, garantizando la seguridad de quienes confluyen en los espacios. Se pueden instalar fácilmente sobre las superficies sin necesidad de perforar los muebles o las superficies. Las divisiones están hechas en vidrio templado que tiene como resultado una división en vidrio con una mayor resistencia mecánica, así como una mayor resistencia a los choques térmicos, por lo que se considera un producto de seguridad.

Ventajas:

1. Divisiones resistentes gracias a su material: vidrio.
2. Son de uso seguro para los usuarios gracias a que son hechas con vidrio templado y su resistencia mecánica es superior a la de un vidrio común.
3. Es de fácil limpieza, haciendo que su mantenimiento sea sencillo. Solo se necesita agua, jabón neutro y un paño no abrasivo para hacer su limpieza.
4. No va a tener afectaciones en la apariencia del vidrio a lo largo del tiempo siempre y cuando se haga una limpieza adecuada
5. Su instalación es fácil y sencilla gracias al sistema de soporte inferior y sujeción a techo.

Aplicaciones:

- Recepciones
- Bancos y sucursales financieras
- Call-Centers
- Comercios
- Aeropuertos
- Oficinas
- Recepciones
- Puntos de atención al público
- Hoteles
- Restaurantes
- Farmacias

Dimensiones con y sin opción de perforación para “pasa documentos”:

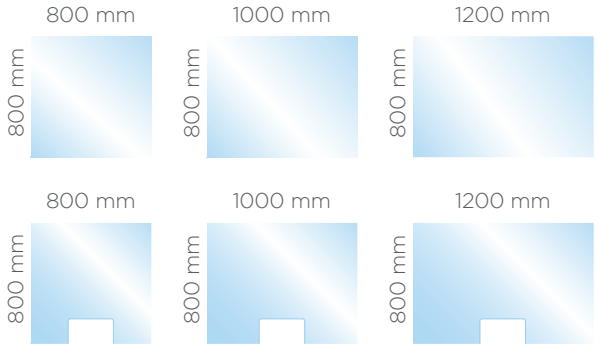

NOTA: Posibilidad de fabricación en otras dimensiones consultar con su comercial.
NOTA: Opción de montaje sin y con pasadocumentos (300 mm x 150 mm).

Información tomada de documentos “Mamparas de protección” y de “Instalación Mamparas” desarrollados por GLASSOLUTIONS SAINT-GOBAIN | Documento diseñado como aporte al sector vidrio ACOLVISE Asociación Colombiana de Sistemas Vidriados

Vidrio Andino

En Vidrio Andino
CONSTRUIMOS *futuro*

GUÍA DE INSTALACIÓN

1

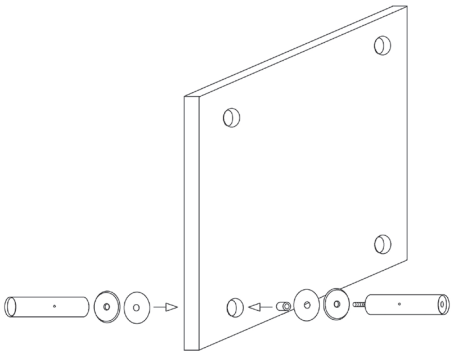

2

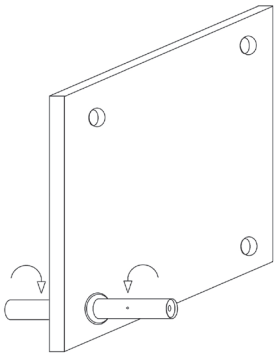

Atornillar el cuerpo de los soportes entre sí. Pueden usarse herramientas.

3

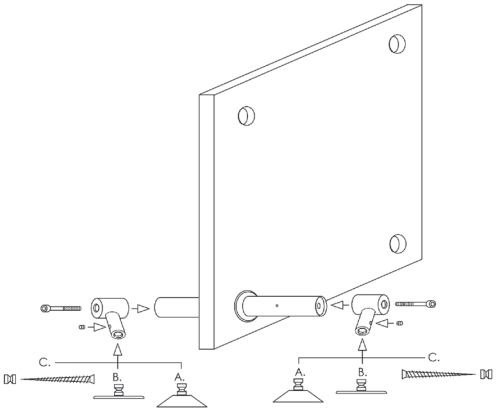

4

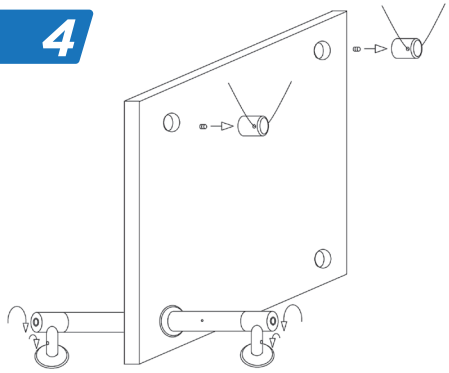

Atornillarlo todo, dejando la pieza con el tornillo grande flojo.

5

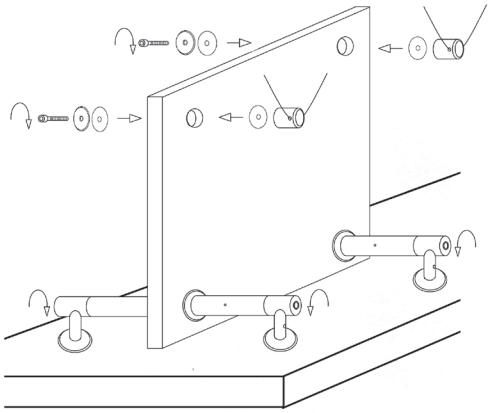

Colocar sobre una superficie plana y apretar bien los tornillos de las patas. Por último, comprobar que el sistema es seguro y que todos los tornillos están bien apretados.

ADVERTENCIA DE SEGURIDAD:
La escala de estas instrucciones no es 1:1 y las medidas pueden ser no proporcionales. Con-sultar las especificaciones técnicas. Los herrajes son compatibles con pantallas transparentes de diferentes grosores y materiales. No se incluyen herramientas para su montaje. Este sistema está diseñado para servir como protección estática contra las partículas que producen las personas al hablar. Es un sistema seguro, pero no es un sistema de anclaje estructural, por lo que debe vigilarse estrechamente su uso e inspeccionar el estado después de cada manipulación o limpieza/desinfección. Se recomienda pegar una advertencia para que no se toque por nadie y se respete la distancia de seguridad recomendada.Se recomienda la instalación del anclaje supe-rior por motivos de seguridad en caso de fallo de estabilidad del conjunto.

Información tomada de documentos “Mamparas de protección” y de “Instalación Mamparas” desarrollados por GLASSOLUTIONS SAINT-GOBAIN | Documento diseñado como aporte al sector vidrio ACOLVISE Asociación Colombiana de Sistemas Vidriados